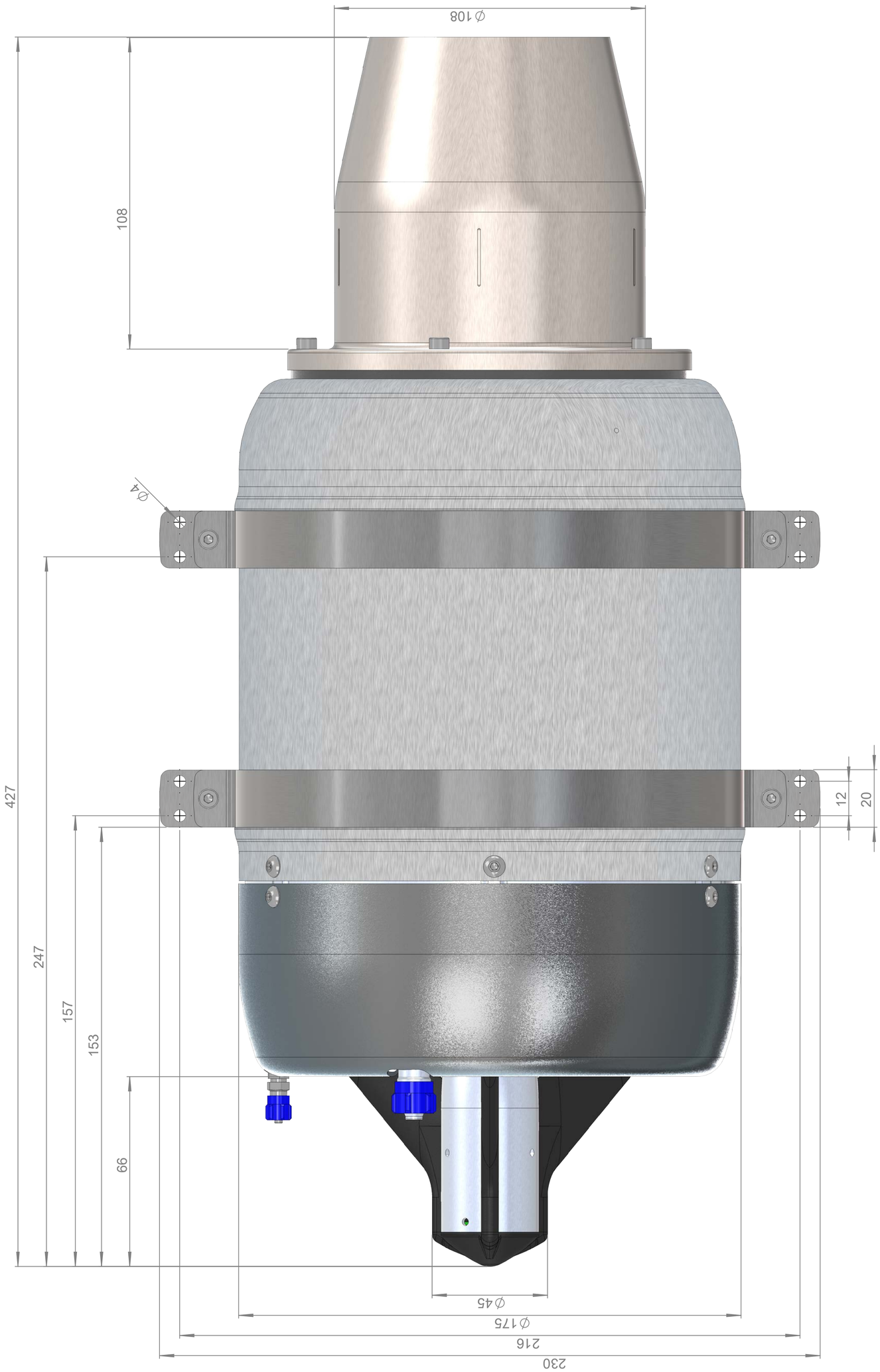
∅108
108
∅4
427
247
157
153
66
12
20
∅45
∅175
216
230