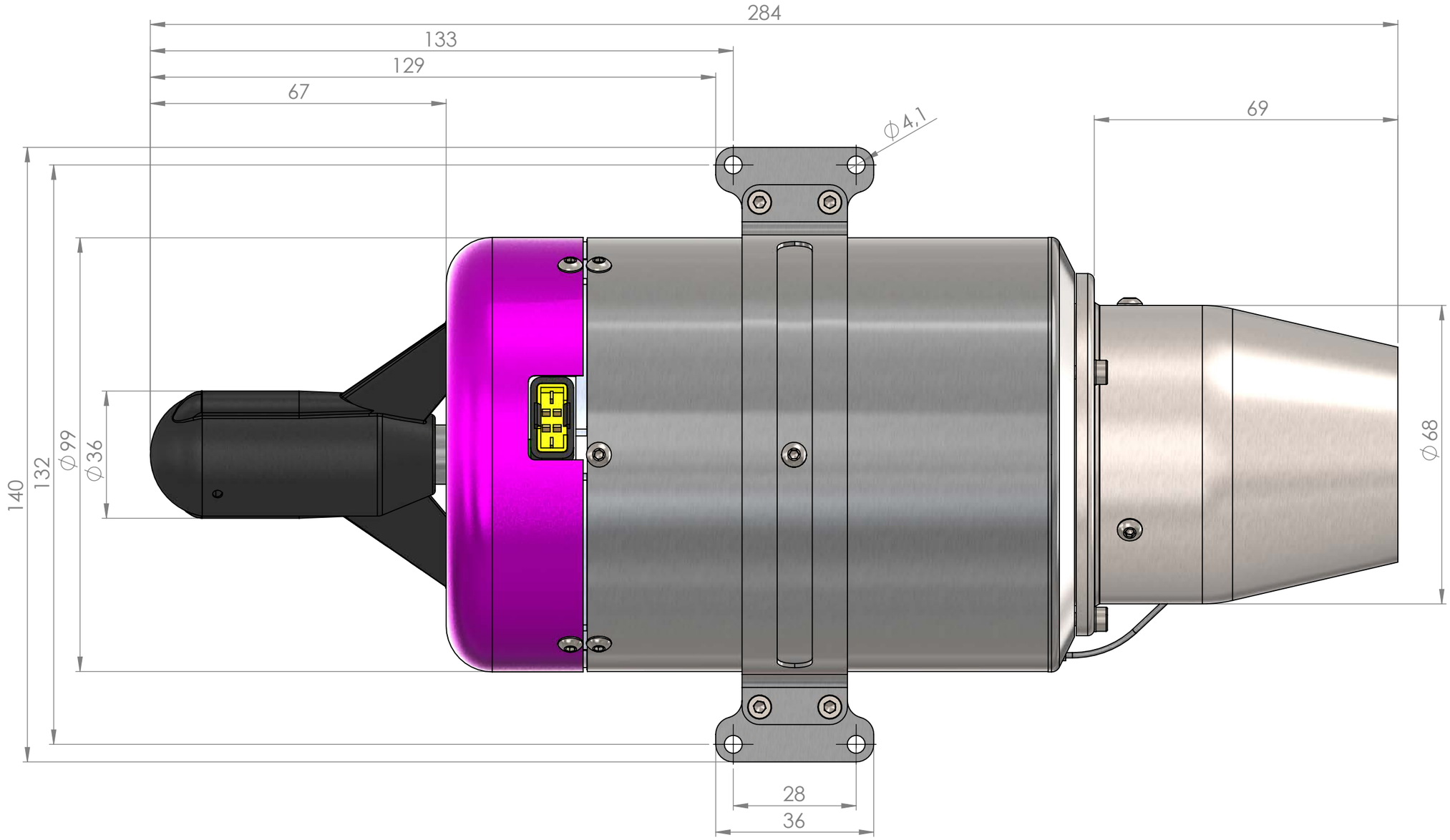
284
133
129
67
69
⌀4,1
140
132
⌀99
⌀36
⌀68
28
36